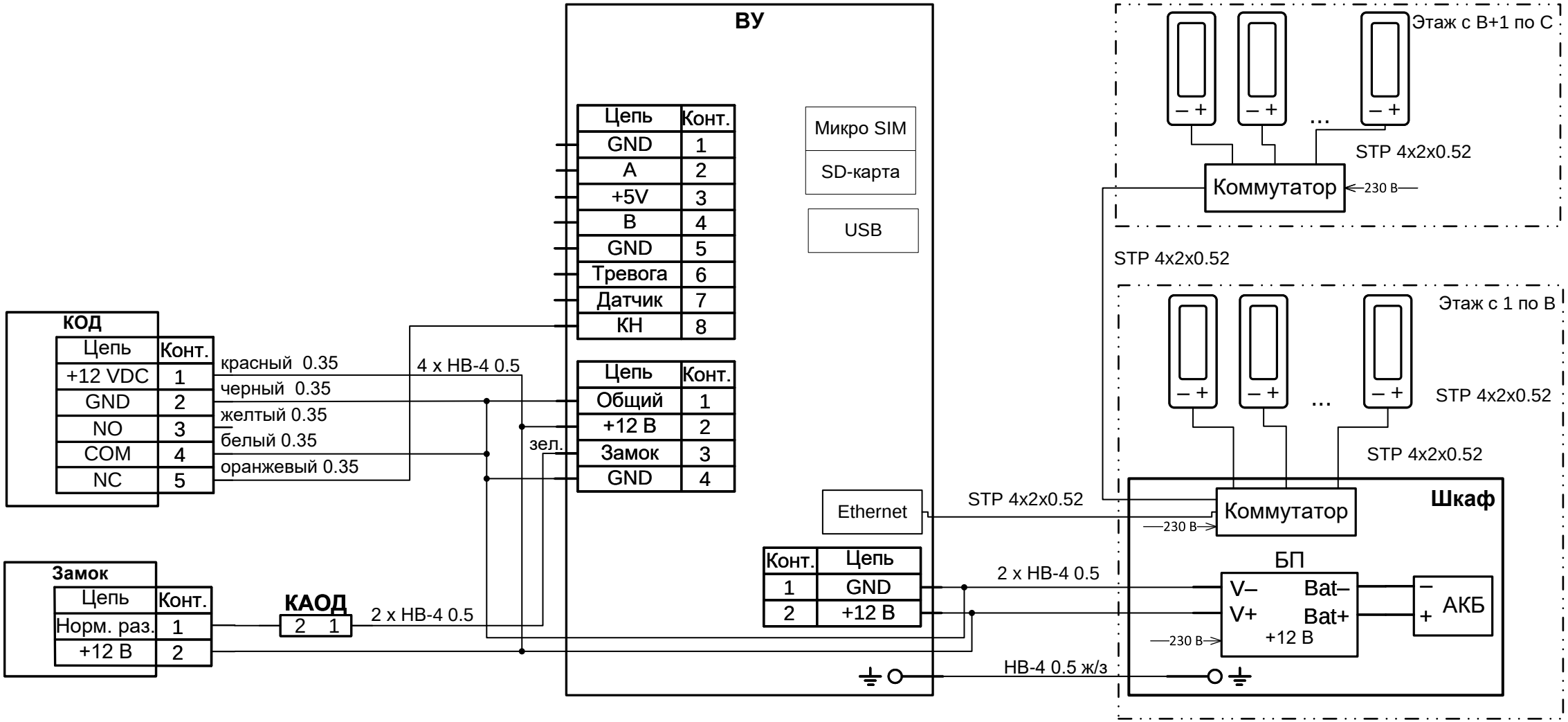
ВУ
Цепь
Конт.
GND 1
A 2
+5V 3
B 4
GND 5
Тревога 6
Датчик 7
КН 8
Микро SIM
SD-карта
USB
Цепь
Конт.
Общий 1
+12 В 2
Замок 3
GND 4
Ethernet
Конт.
Цепь
1 GND
2 +12 В
КОД
Цепь
Конт.
+12 VDC 1
GND 2
NO 3
COM 4
NC 5
красный 0.35
черный 0.35
желтый 0.35
белый 0.35
оранжевый 0.35
4 x НВ-4 0.5
зел.
Замок
Цепь
Конт.
Норм. раз. 1
+12 В 2
КАОД
2 1
2 x НВ-4 0.5
2 x НВ-4 0.5
НВ-4 0.5 ж/з
STP 4x2x0.52
Этаж с В+1 по С
– +
– +
...
– +
STP 4x2x0.52
Коммутатор
230 В
STP 4x2x0.52
Этаж с 1 по В
– +
– +
...
– +
STP 4x2x0.52
STP 4x2x0.52
Шкаф
Коммутатор
230 В
БП
V–
V+
Bat–
Bat+
+12 В
230 В
–
+
АКБ