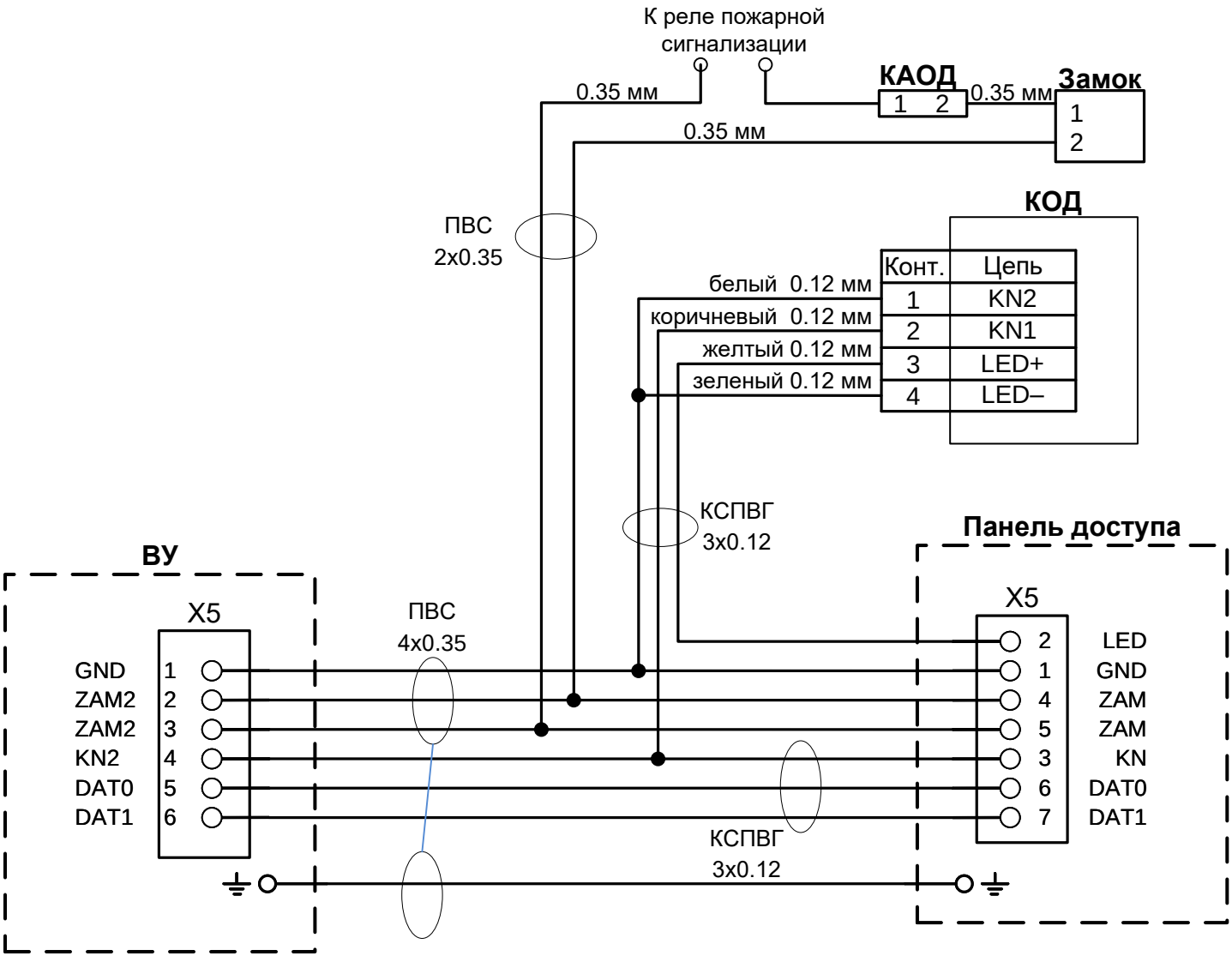
К реле пожарной сигнализации
КАОД
1 2
0.35 мм
Замок
1
2
0.35 мм
0.35 мм
ПВС
2x0.35
КОД
Конт.
Цепь
1
KN2
2
KN1
3
LED+
4
LED–
белый 0.12 мм
коричневый 0.12 мм
желтый 0.12 мм
зеленый 0.12 мм
КСПВГ
3x0.12
Панель доступа
ВУ
X5
ПВС
4x0.35
GND 1
ZAM2 2
ZAM2 3
KN2 4
DAT0 5
DAT1 6
X5
2 LED
1 GND
4 ZAM
5 ZAM
3 KN
6 DAT0
7 DAT1
КСПВГ
3x0.12