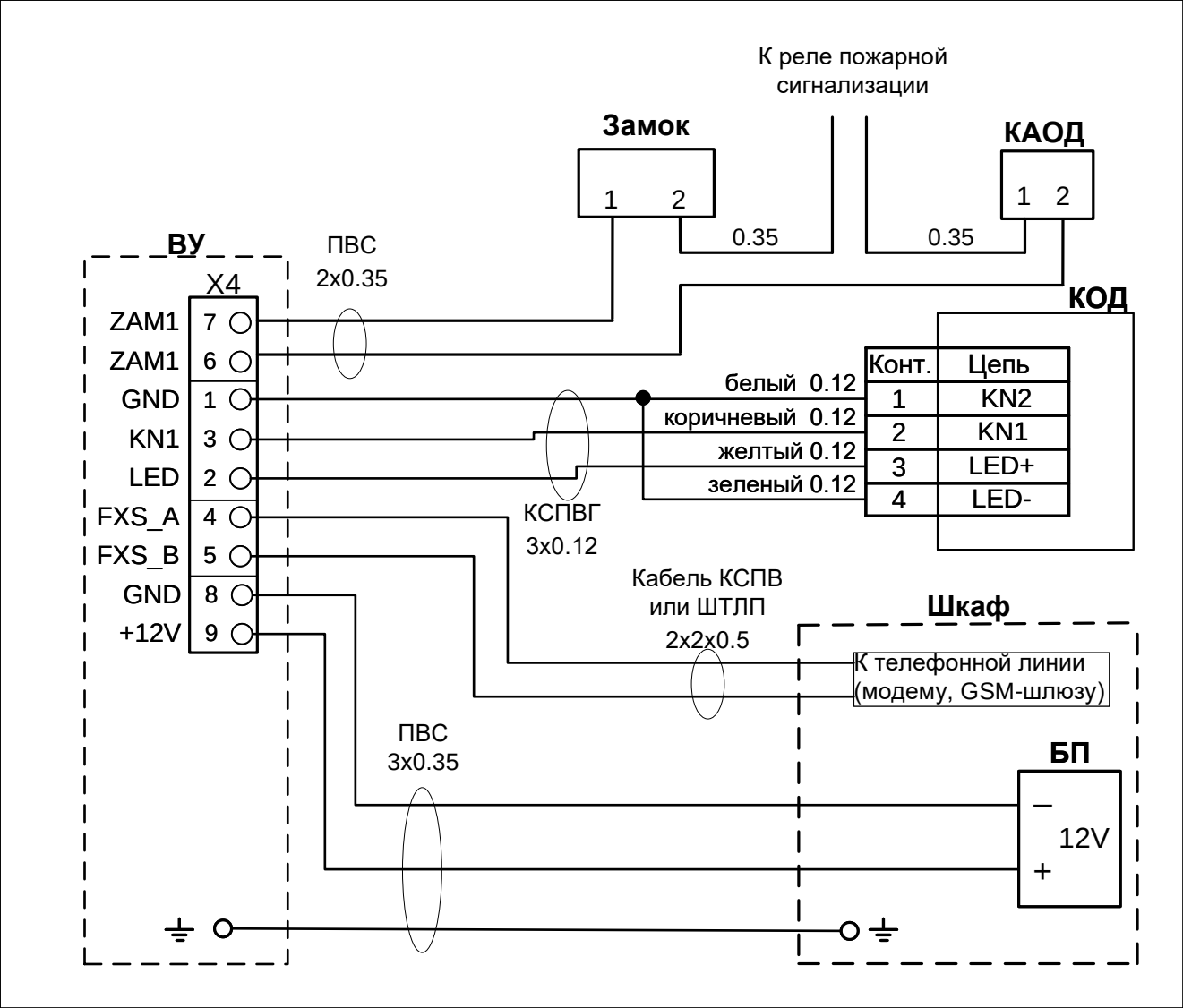
К реле пожарной сигнализации
Замок
1 2
КАОД
1 2
0.35
0.35
ВУ
X4
ПВС
2x0.35
КОД
ZAM1 7
ZAM1 6
GND 1
KN1 3
LED 2
FXS_A 4
FXS_B 5
GND 8
+12V 9
белый 0.12
коричневый 0.12
желтый 0.12
зеленый 0.12
Конт. Цепь
1 KN2
2 KN1
3 LED+
4 LED-
КСПВГ
3x0.12
Кабель КСПВ
или ШТЛП
2x2x0.5
Шкаф
К телефонной линии
(модему, GSM-шлюзу)
ПВС
3x0.35
БП
–
12V
+